Вертикальный многоступенчатый насос PURITY PVT 4-3 (N)

Многоступенчатые вертикальные насосы · Артикул 100602656 · Серия PVT

1. Обзор

Многоступенчатые насосы предназначены для промышленных систем обработки, промывки и очистки, для перекачки слабых растворов, кислот и щелочей, для систем фильтрации, повышения давления воды, водоподготовки, для систем отопления, вентиляции и кондиционирования, для ригации, для противопожарных систем и т.д.
Головка и основание насоса PVT изготовлены из чугунного литя. У насоса PVT из нержавеющей стали изготовлено рабочее колесо и вал.
Насос предназначен для перекачивания чистых невзрывоопасных жидкостей, без механических и волокнистых включений, не агрессивных к конструкционным материалам насоса, по своим физическим и химическим свойствам близким к воде.

Основные данные

Присоединительный размер	DN32
Максимальная мощность, кВт	0,55
Максимальный напор, м	29
Максимальная производительность, м3/ч	7
Номинальный напор, м	24
Номинальная подача, м3/ч	4
Максимальное давление в системе, бар	25
Максимальная температура перекачиваемой жидкости, °C	-10...+120
Гарантия, мес	36

2. Гидравлические характеристики

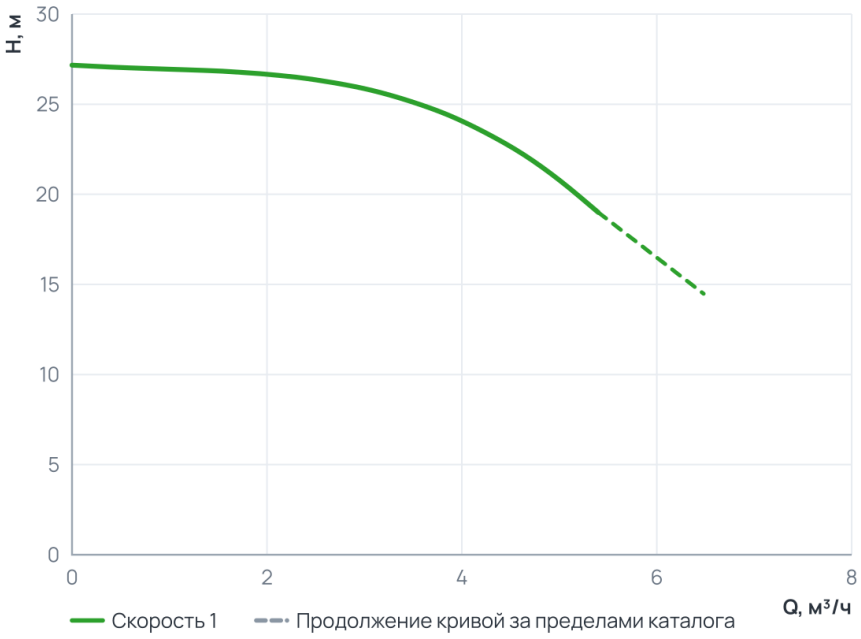

Рабочий диапазон

Подача Q	0 ... 5,4 м³/ч
Напор H	19 ... 27,2 м

Пунктир на диаграмме — продолжение кривой за пределами каталога производителя.

3. Технические данные

Общие сведения

Серия	PVT	Вид насоса	Многоступенчатый, вертикальный насос
Гарантия, мес	36	Объем упаковки, м3	0,050176
Ответные соединения	Да	Страна производства	Китай

Гидравлические данные

Номинальный напор, м	24	Максимальный напор, м	29
Номинальная подача, м3/ч	4	Максимальное давление в системе, бар	25
Максимальная производительность, м3/ч	7	Максимальная производительность, л/мин	116,67

Перекачиваемая среда

Температура окружающей среды, °C	+1...+40	Максимальная температура перекачиваемой жидкости, °C	-10...+120

Материалы

Материал вала	Нержавеющая сталь 304	Материал корпуса	Чугун
Количество ступеней	3	Материал обмотки статора	Медь
Материал рабочего колеса	Нержавеющая сталь		

Монтаж и присоединение

Вес, кг	22	Длина, мм	557
Высота, мм	250	Ширина, мм	250
Тип установки	Вертикальный	Присоединение	Фланцевое
Монтажная длина, мм	250	Присоединительный размер	DN32
Комплект ответных фланцев	Не входит в комплект поставки	Диаметр условного прохода, мм	32
Диаметр входного отверстия, мм	32	Диаметр выходного отверстия, мм	32

Электродвигатель

Частота, Гц	50	Степень защиты	IP55
Параметры электросети	3~380 V	Частота вращения, об/мин	2900
Максимальная мощность, Вт	550	Максимальная мощность, кВт	0,55

4. Габаритные размеры

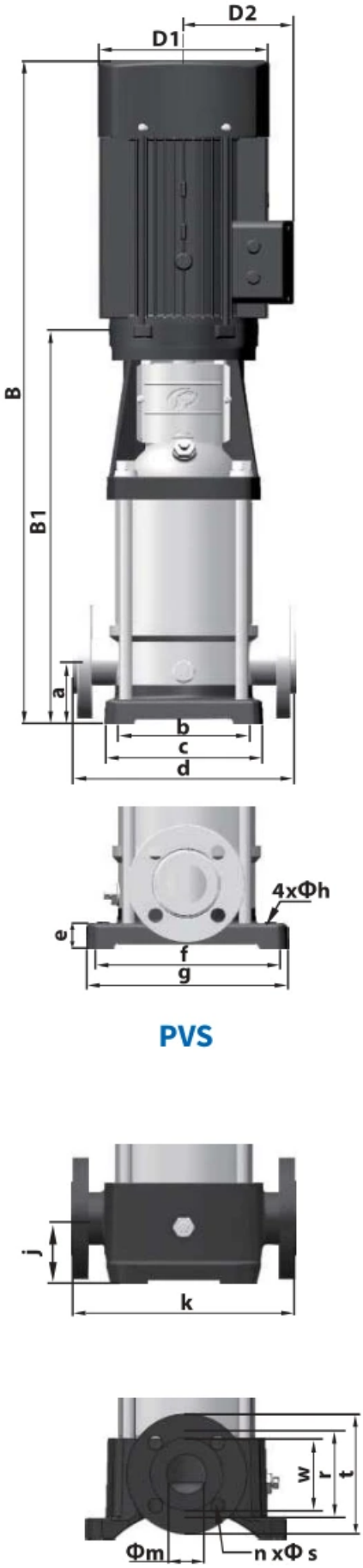

МОДЕЛЬ	B1	B	D1	D2	ОБЩ.	кг
4-2	276	501	148	117		21
4-3	303	528	148	117	DN=32	22
4-4	340	585	170	142	a=50	25
4-5	367	612	170	142	b=100	Z1
4-6	394	639	170	142	c=150	27
4-7	431	721	190	155	d=250	33
4-8	458	748	190	155	e=20	33
4-10	512	802	190	155	f=180	37
4-12	566	856	190	155	g=210	38
4-14	630	975	197	165	h=13	46
4-16	684	1029	197	165	j=75	48
4-19	765	1120	230	188	k=250	57
4-22	846	1201	230	188	m=32	59
8-2-1	347	592	170	142	n=4	32
8-2	347	592	170	142	r=100	32
8-3	377	622	170	142	s-18	34
8-4	417	707	190	155	t=140	40
8-5	447	737	190	155	w=60	44
8-6	477	767	190	155		45
8-8	547	892	197	165		53
8-10	607	962	230	188		64
8-12	667	1022	230	188		66
8-14	747	1137	260	208	DN=40	81
8-16	807	1197	260	208	a=80	84
8-18	867	1257	260	208	b=130	93
8-20	927	1317	260	208	c=199	94
10-1	347	592	170	142	d=**280**	40
10-2	347	592	170	142	e=25	41
10-3	377	622	170	142	f-215	43
10-4	417	707	190	155	g=247	49
10-5	447	737	190	155	h=14	53
10-6	477	767	190	155	j=80	54
10-7	517	862	197	165	k=280	64
10-8	547	892	197	165	m=50	65
10-9	577	922	197	165	n=4	66
10-10	607	962	230	188	r=110	74
10-12	667	1022	230	188	s=18	76
10-14	747	1137	260	208	t=150	100
10-16	807	1197	260	208	w=80	102
10-18	867	1257	260	208		107
10-20	927	1317	260	208		109
10-22	987	1377	260	208		111
12-2	367	657	190	155		39
12-3	397	687	190	155	DN=50	43
12-4	437	782	197	165	a=90	51
12-5	467	812	197	165	b=130	53
12-6	497	852	230	188	c=199	61
12-7	547	937	260	208	d=300	73
12-8	577	967	260	208	e=35	74
12-9	607	997	260	208	f=215	76
12-10	637	1027	260	208	g=247	83
12-12	697	1087	260	208	h=14	87
12-14	845	1345	330	255	j=90	157
12-16	905	1405	330	255	k=300	161
12-18	965	1465	330	255	m=50	164
					n=4	
					r=125	
					s=18	
					t=165	
					w=80	

Из документации производителя: Каталог PURITY серия PVT_PVS, стр. 7. Строка этой модели выделена.

5. Данные для заказа

Наименование	Вертикальный многоступенчатый насос PURITY PVT 4-3 (N)
Артикул	100602656
Производитель (марка)	PURITY
Серия	PVT
Вид оборудования	Многоступенчатые вертикальные насосы
Вес, кг	22
Гарантия, мес	36
Объем упаковки, м3	0,050176
Страна производства	Китай

6. Документация

Инструкции и паспорта

- Инструкция по эксплуатации Purity
- Инструкция по эксплуатации насосов Purity

Разрешительные документы

- Сертификат уполномоченного агента Purity
- Декларация о соответствии ЕАС

Каталоги

- Каталог PURITY серия PVT_PVS
- Общий каталог насосов PURITY

Гарантия

- Гарантийные обязательства

Прочее

- Описание насоса Purity PVT 4-3 (N)
- Письмо официального дистрибьютора 2026
- Буклет - промышленные насосы Purity

Документы прилагаются к товару — в карточке товара и в архиве документов для тендера.